การดูแลรักษาผลิตภัณฑ์

ห้ามใช้น้ำยาที่มีฤทธิ์กัดกร่อนรุนแรงทำความสะอาดผลิตภัณฑ์ ควรใช้น้ำยาทำความสะอาดที่มีฤทธิ์อย่างอ่อน, ใช้น้ำอุ่นและผ้านิ่มๆ เช็ดคราบสกปรกออกจากบริเวณที่มีการสะสมของคราบสบู่ หลังจากเช็ดคราบสกปรกออกหมดแล้ว ให้ใช้น้ำล้างทำความสะอาดอีกครั้ง แล้วขัดเงาด้วยผ้าแห้ง เพื่อให้ผลิตภัณฑ์กลับมามันวาวเหมือนดังเดิม

เงื่อนไขการรับประกัน

1. พนักงานขอดูใบเสร็จ, ใบรับประกัน, หลักฐานอื่นที่จัดให้พนักงานตรวจสอบ โดยนับวันซื้อขายเป็นสำคัญ บริษัทฯไม่สามารถประกันสินค้าหากไม่มีเอกสารดังกล่าว
2. การรับประกันสินค้าตามสภาพการใช้งานตามปกติ หากมีตำหนิ, ชำรุด, ใช้งานไม่ได้ในระยะประกัน บริษัทฯจะซ่อมแซมหรือเห็นสมควรเปลี่ยนเฉพาะตัวสินค้านั้นๆ หรือเทียบเท่า โดยไม่คิดมูลค่าของตัวสินค้า โดยจะต้องทำการพิสูจน์ปัญหาดังกล่าวก่อน ทั้งนี้ ความรับผิดชอบของบริษัทฯเฉพาะตัวสินค้าเท่านั้น โดยความรับผิดชอบไม่ครอบคลุมถึงการติดตั้ง, การรื้อถอน, ความเสียหายหรือค่าใช้จ่ายใดๆ ที่เกิดขึ้นเนื่องจากตัวสินค้า
3. ไม่รับประกันสินค้ารวมถึงความเสียหายใดๆ ที่เกิดขึ้นเนื่องจากการขนส่ง, การดัดแปลง, การติดตั้งไม่ถูกต้อง, การผูกร่อน เนื่องจากสารเคมีบำรุงรักษาที่ไม่ถูกต้อง
4. กรณีสินค้าไม่อยู่ในการรับประกัน อัตราค่าใช้จ่ายต่างๆ จะต้องทำการแจ้งเพื่อให้ลูกค้ารับทราบก่อนการดำเนินการใดๆ
5. รุ่นหรือสีที่ไม่ผลิตในปัจจุบัน ไม่อยู่ในเงื่อนไขการรับประกัน สินค้าดังกล่าวนี้ของสงวนสิทธิ์ในการเปลี่ยนแปลงโดยไม่แจ้งให้ทราบล่วงหน้า

ระยะเวลาการรับประกันสินค้า : (ยกเว้นกรณีเงื่อนไขการรับประกันข้อที่ 5)

ประเภทสินค้า :

เฉพาะตัวสุขภัณฑ์	- อายุการรับประกันสินค้า 30 ปี
อุปกรณ์หม้อน้ำ	- อายุการรับประกันสินค้า 1 ปี
ฝารองนั่ง	- อายุการรับประกันสินค้า 1 ปี

บริษัท บาธไลน์ จำกัด
70/5 หมู่ 1 ตำบลท่าศาลา อำเภอเมือง จังหวัดลพบุรี 15000
โทร. 036-740-717 แฟกซ์. 036-616-269
www.bathline.in.th

BATHLINE
SIMPLY LUXURY

คู่มือติดตั้งสุขภัณฑ์ | One-piece Toilet
Installation Manual

BATHLINE
SIMPLY LUXURY

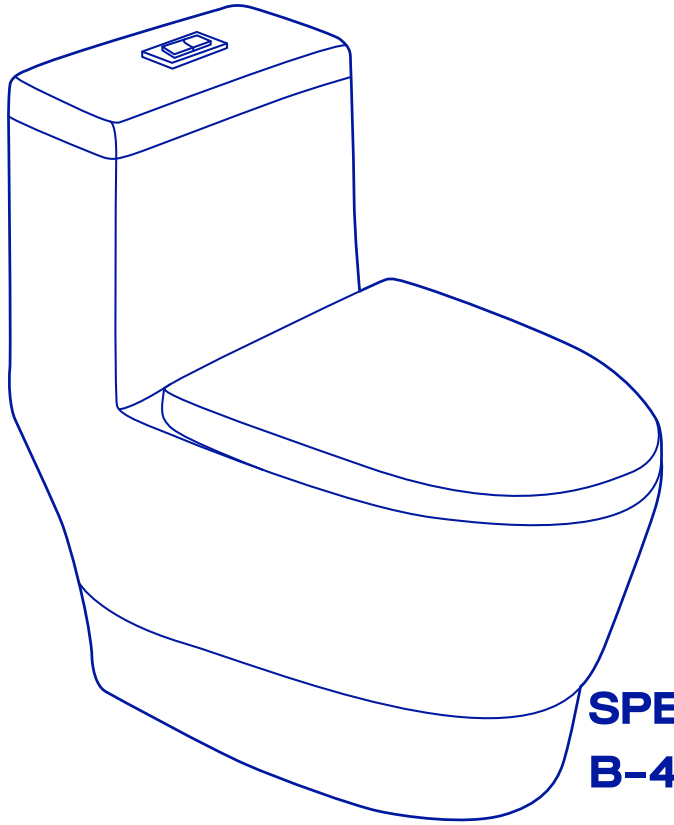

SPEEDY
B-4620

สุขภัณฑ์ชิ้นเดียว รุ่น SPEEDY

ระบบน้ำ ทอร์นาโด ชำระล้างที่มีประสิทธิภาพในการชำระที่ดีที่สุด เป็นการเคลื่อนไหวแบบทอร์นาโด ทั้งเร็วและแรงฝารองนั่งแบบ UF มีคุณสมบัติที่แข็งแรงทนทาน และสามารถป้องกันรอยซีดข่วนได้มากกว่า (เปิด-ปิดนุ่มนวล Soft Close) โดยถูกออกแบบให้สอดรับกับ ดีไซด์ของตัวสุขภัณฑ์เคลือบสารพิเศษ (Snow crystal) เพิ่มความงดงามและทำความสะอาดง่ายมากยิ่งขึ้น ดีไซน์ด้านข้างเรียบหรูทำความสะอาดง่ายเลือกประหยัดน้ำได้ 2 แบบ ทั้งแบบ 3 ลิตร และ 4.5 ลิตร

บาธไลน์ ขอขอบคุณลูกค้าทุกท่านที่ไว้วางใจเลือกซื้อสินค้าและบริการของเรา

คุณสมบัติ

มาตรฐาน	มอก.792-2554
โถสุขภัณฑ์	แบบชิ้นเดียว
ขนาด	390 x 690 x 730 มม.
ลักษณะของโถ	เซมิอีลองเกต
ท่อน้ำทิ้ง	ระยะจากผนังที่แตกต่างแล้วลงพื้น 300 มม.
ระบบการชำระล้าง	ทอร์นาโด
ปริมาณน้ำที่ใช้งาน	3/4.5 ลิตร

ฟีเจอร์เด่น

- ระบบน้ำ ทอร์นาโด ชำระล้างที่มีประสิทธิภาพในการชำระที่ดีที่สุด เป็นการเคลื่อนไหวแบบทอร์นาโด ทั้งเร็วและแรง
- ฝารองนั่งแบบ UF มีคุณสมบัติที่แข็งแรงทนทาน และสามารถป้องกันรอยชีดข่วนได้มากกว่า (เปิด-ปิดนุ่มนวล Soft Close) โดยถูกออกแบบให้สอดรับกับ ดีไซด์ของตัวสุขภัณฑ์
- เคลือบสารพิเศษ (Snow crystal) เพิ่มความงดงามและทำความสะอาดง่ายมากยิ่งขึ้น
- ดีไซน์ด้านข้างเรียบหรูทำความสะอาดง่าย

สินค้าภายในกล่อง

- โถสุขภัณฑ์ / B-4620
- ฝาหม้อน้ำ / EX-94620-2
- อุปกรณ์ทางน้ำเข้า / EX-94620-31
- อุปกรณ์ทางน้ำออก / EX-94620-32
- ชุดกดน้ำด้านบน / EX-94620-4
- ฝารองนั่ง / EX-94620-6
- สายน้ำดี / EX-0051
- อุปกรณ์กันกลิ่นี / EX-0023

อุปกรณ์ใช้ติดตั้ง

ขนาดกว้าง x ยาว x สูง (mm)

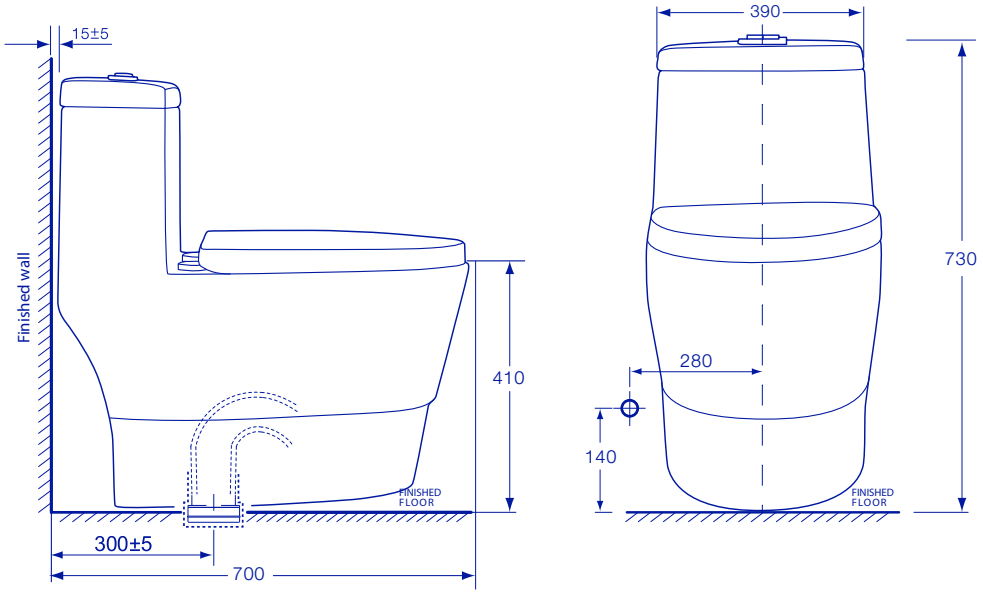

หมายเหตุ :
ขนาดของสุขภัณฑ์ อาจจะผันแปรอยู่ในระดับเกณฑ์ความคลาดเคลื่อนของขบวนการผลิตที่ยอมรับได้จากมาตฐาน มอก. และระยะท่อน้ำทิ้งให้เป็นไปตามภาพ

ขั้นตอนติดตั้ง / INSTALLATION

1

ท่อน้ำดี: เกลียวในที่จุดต่อขนาด Ø ½ นิ้ว

ท่อน้ำทิ้ง: ขนาด 4 นิ้ว (ท่อพีวีซี 8.5 หรือท่อที่มีเส้นผ่าศูนย์กลางภายใน 103 มม. ณ จุดต่อกับหน้าแปลนโถส้วม) โดยปลายท่อน้ำทิ้ง ต้องเสมอกับพื้นสำเร็จ เพื่อประกอบกับข้อต่อน้ำทิ้งได้อย่างถูกต้อง ไม่หลุดหลวม ป้องกันการเกิดกลิ่นที่อาจมีได้, ความลาดเอียง 2 ซม. ต่อความยาวท่อ 100 ซม.

ท่อระบายอากาศ: ขนาดไม่น้อยกว่า Ø 1½ นิ้ว และควรแยกออกจากท่อน้ำทิ้งของโถส้วมโดยตรง

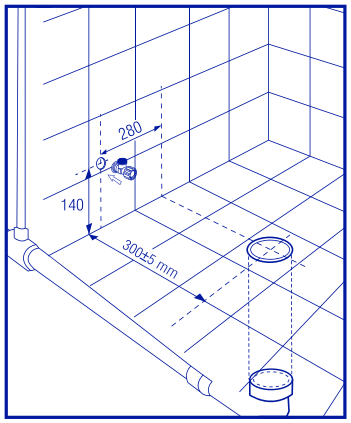

2

ติดตั้งหน้าแปลงกันกลิ่น
(เป็นอุปกรณ์ที่ต้องสั่งซื้อเพิ่มในบางรุ่น)

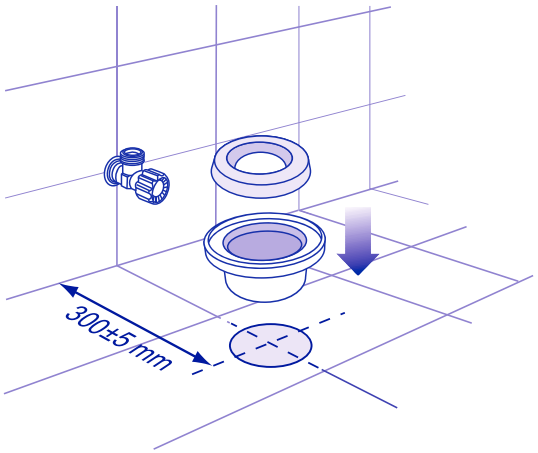

3

ติดตั้งสายน้ำดีเข้ากับวาลว์ควบคุมน้ำ ที่ด้านล่างของถังพักน้ำ

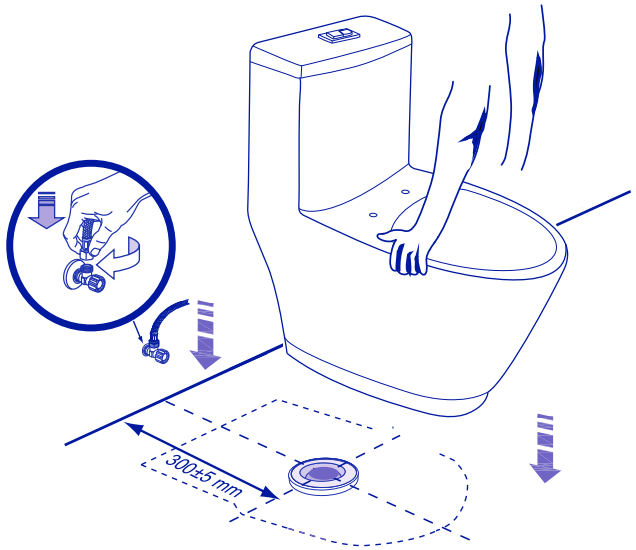

4

หลังจากติดตั้งโถส้วมตามตำแหน่งที่กำหนดไว้แล้ว ทำการวัดระดับน้ำ
ทั้งด้าน ซ้าย - ขวา ให้เท่ากันทั้งสองด้าน

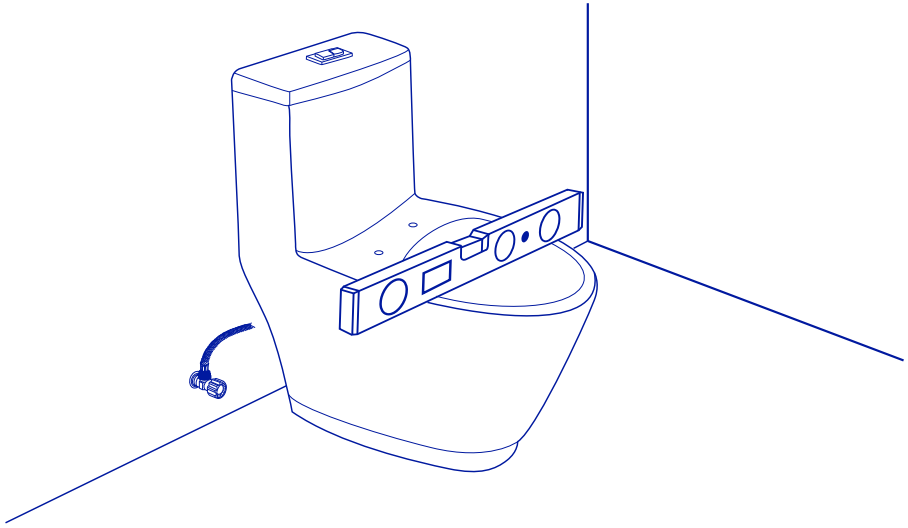

5 ติดตั้งสายน้ำดีกับสุขภัณฑ์

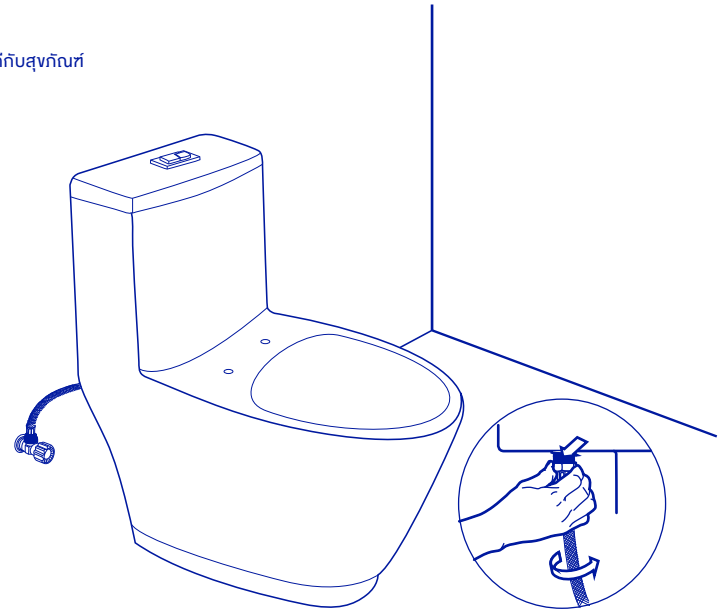

6 การประกอบชุดฝารองนั่ง ให้ดูจากคู่มือการติดตั้งฝารองนั่ง

- ประกอบชุดฝารองนั่ง สำหรับการติดตั้งฝารองนั่ง ให้ดูจากคู่มือการติดตั้งฝารองนั่ง
- สุขภัณฑ์อาจมีการโยกคลอนเล็กน้อยเป็นมมาตรฐานที่สามารถนั่งใช้งานได้ตามปกติ หากต้องการให้แน่นหนาเพิ่มขึ้นให้ใช้ปูนซิเมนต์ขาวเพิ่มเติมเฉพาะตามแนวฐานสุขภัณฑ์

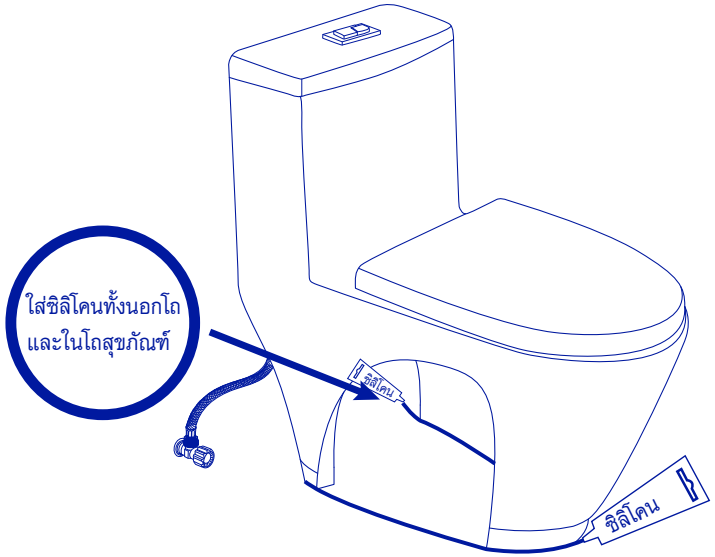

อุปกรณ์สำหรับสุขภัณฑ์ ONE PIECE B-4620

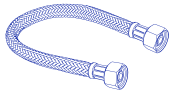

สายน้ำดี

ชุดหน้าแปลงกันกลิ่น

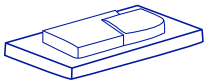

ชุดกดน้ำด้านบน
ขนาดรูของฝาหม้อน้ำ
6.5x4 cm.

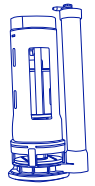

ชุดทางน้ำออก
ความสูงหม้อน้ำ
30 cm.

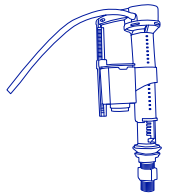

ชุดทางน้ำเข้า
ความสูงหม้อน้ำ
30 cm.

อุปกรณ์ฝารองนั่งสำหรับสุขภัณฑ์ ONE PIECE B-4620

ชุดยึดฝารองนั่ง

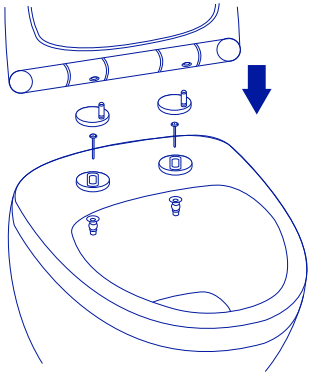

ชุดฝารองนั่ง

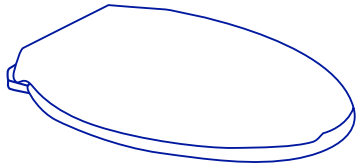

ปัญหาและการแก้ไขปัญหา Q&A

ปัญหา	สาเหตุที่อาจเป็นไปได้	การแก้ไข
1. ชำระล้างไม่ลง	- ระดับน้ำในถังพักน้ำต่ำกว่าระดับมาตรฐาน - ชุดอุปกรณ์ทางน้ำออกปิดเร็วหรือไม่ปิด	- ตรวจสอบและปรับแต่งตามภาพด้านล่าง - ตรวจสอบชุดอุปกรณ์ทางน้ำออกว่ามีสิ่งแปลกปลอมติดอยู่หรือไม่
	- แรงดันน้ำต่ำเกินไป - มีสิ่งอุดตันภายในคอห่านของโถส้วม	- ควรมีแรงดันน้ำปกติอย่างน้อย 20 ปอนด์ / ตารางนิ้ว - ใช้ลูกยางอัดลมปั๊มอัดที่ปากคอห่านของโถส้วม หรือใช้สว่านไขคอห่าน ทำความสะอาด
	- ใส่สารทำความสะอาดภายในถังพักน้ำ ทำให้น้ำเกิดฟองเป็นไข - มีสิ่งอุดตันรอบ ๆ รูริมที่น้ำไหลลงโถส้วม - ท่อระบายอากาศไม่มี	- นำสารนั้นออก - ทำความสะอาด ตรวจสอบและติดตั้งตามขั้นตอนที่ 1
2. น้ำไหลลงโถตลอดเวลา	- ระดับน้ำสูงเกินกว่าท่อน้ำล้นของชุดอุปกรณ์ทางน้ำออก	- ปรับแต่งระดับน้ำเพื่อให้ได้ระดับน้ำตามมาตรฐาน ตามภาพด้านล่าง
	- ปิดวาล์วเปิด-ปิดน้ำถ้าน้ำในถังพักน้ำไหลลงโถหมด เกิดจากยางเปิด-ปิดน้ำของชุดอุปกรณ์ทางน้ำออก	- เปลี่ยนยางเปิดปิดน้ำ
	- ปิดวาล์วเปิด-ปิดน้ำถ้าน้ำในถังพักน้ำไหลลงโถส้วมจนถึงขอบท่อน้ำล้นแล้วหยุด เกิดจากวาล์วเปิด-ปิดของชุดวาล์วควบคุมน้ำเข้าในถังพักน้ำ	- เปิดฝาครอบชุดวาล์วควบคุมน้ำเข้า ตรวจสอบมีเศษทรายอุดตันหรือไม่ ทำความสะอาด หรือเปลี่ยนชุดวาล์วเปิด-ปิด กรณียางเสื่อมสภาพ
	- ชุดอุปกรณ์ทางน้ำออกเปิดค้าง	- มือกดชำรุดเปลี่ยนใหม่ - เปลี่ยนชุดอุปกรณ์ทางน้ำออกใหม่
3. สายน้ำดีรั่วซึม	- การติดตั้งไม่ถูกวิธี - แรงดันน้ำสูงมากเกินไป	- ตรวจสอบการขันแน่น หรือได้ระนาบหรือไม่ - แรงดันน้ำไม่เกิน 80 ปอนด์ / ตารางนิ้ว